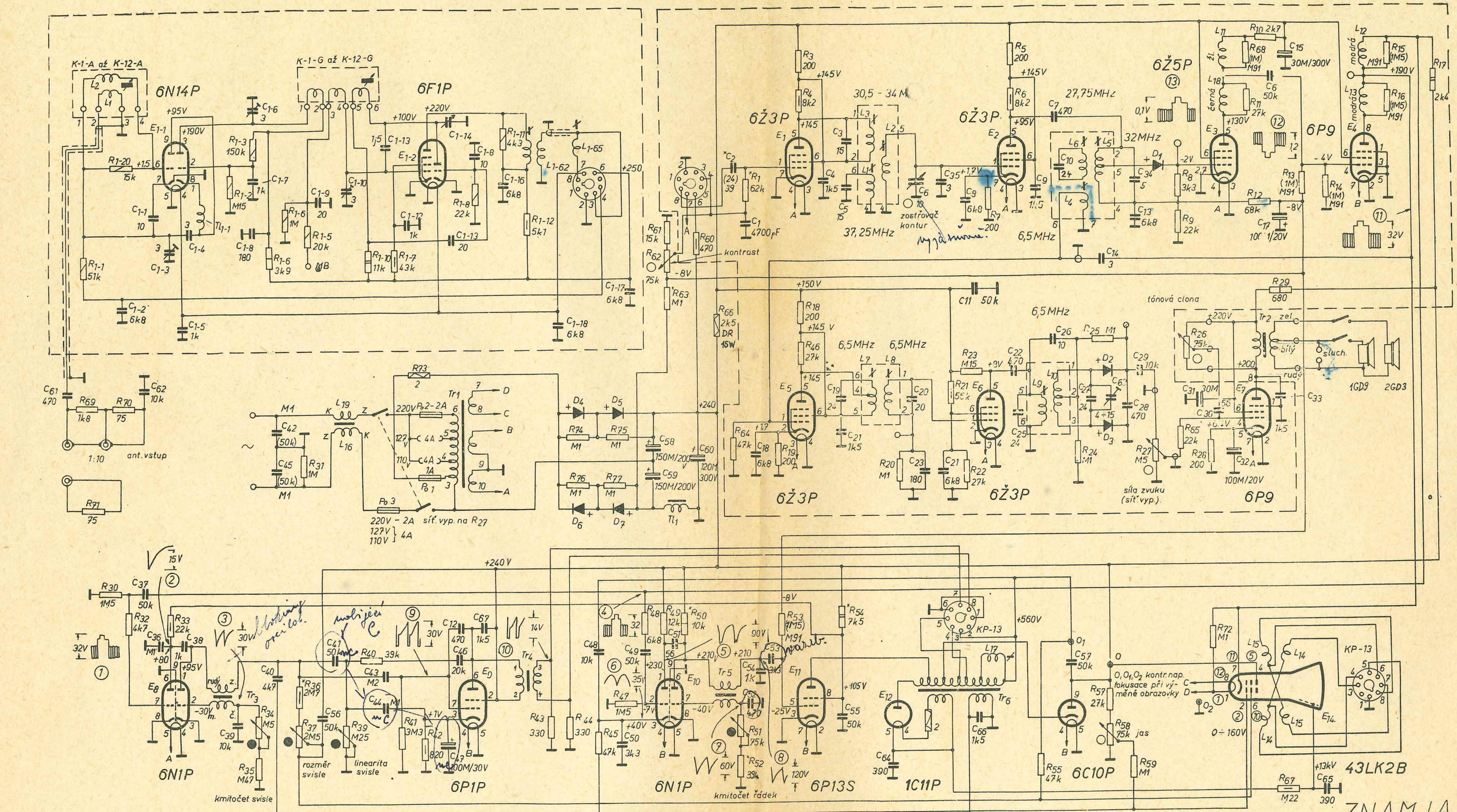

1) hodnoty ozn. × se vybírají při nastavování v chodu

2) 0,12 W; 0,25 W; 0,5 W; 1 W; 2 W

3) kontrolní napětí měřena proti kostře (±15 %)

4) ovládací prvky: ○ hlavní, ● pomocné

5) zalisovaný blok:

P-15-4 : $R_3 = R_5$, $C_4 = C_9$, $R_4 = R_6$, C_7, R_7, C_8

P-14-5 : R_{18}, C_{18}, R_{19}, C_{21},

P-16-3 : R_{20}, C_{23}, R_{22}, C_{24}

P-31-1 : R_{24}, C_{28}, R_{25}, C_{29}

P-55-2 $R_{21,23}$ – $C_{22,25,26}$

6) pro 12ti kolíkovou objímku obrazovky jsou označení v kroužku

ZNAMJA 58

R	1-25	1 19 18 3 4 20 2 23 22 7 5 6 24 25 8 9 11 10 12 13 14 15 16 17
	26-50	30 32 33 34 35 31 36 37 39 40 41 42 43 44 45 47 48 49 50 46 27 26 28 29
	51-75	69 71 70 73 74 76 75 77 61 62 63 66 64 60 51 52 53 54 55 57 58 59 65 72 68 67
C	1-25	12 2 1 18 19 21 4 5 3 20 23 2 1 6 8 22 25 9 7 10 14 13 6 15 17
	26-50	37 36 38 39 40 42 45 41 43 44 47 46 48 50 49 35 26 34 28 29 31 30 32 33
	51-75	61 62 56 67 58 59 51 60 52 54 53 55 64 66 57 65
L	1-25	16 19 3 1 2 7 8 17 9 10 6 4 5 11 18 15 14 12 13

XII.59

TEPS MH **5372 – St 119**

ZNAMJA 58

8